99

CLIO

Apparecchi da incasso - Alta resistenza a climi marittimi
Recessed lights - High resistance to maritime climates

DESCRIZONE
DESCRIZONE

Grazie alla cura nella selezione dei materiali e all'elevata protezione dalla corrosione, Clio è la scelta ideale per installazioni in zone costiere o marine. L'anello esterno in acciaio garantisce durata e sostenibilità. Il corpo incassato in policarbonato mantiene intatte le sue proprietà anche in presenza di temperature elevate e agenti atmosferici aggressivi. Disponibile nelle versioni incasso a muro, incasso a pavimento ed applique sia a muro che a soffitto, Lucy unisce versatilità e resistenza per un'illuminazione durevole e affidabile.

Due to the careful selection of materials and high corrosion protection, Clio is the ideal choice for installations in coastal or marine areas. The outer steel ring guarantees durability and sustainability. The polycarbonate recessed body keeps its properties intact even in the presence of high temperatures and aggressive atmospheric agents. Available in recessed wall, floor and ceiling versions, Lucy combines versatility and resistance for durable and reliable lighting.

INSTALLAZIONE *INSTALLATION*	Incasso a terra	*Ground recessed*
BOX *BOX*	Polipropilene (PP) 30% fibra stabilizzata UV GWT750	*Polypropylene (PP) 30% fiber UV stabilized GWT750*
SCHERMO *SCREEN*	Vetro extrachiaro temprato 8 mm	*Extra clear tempered glass 8 mm*
GUARNIZIONI *SEALS*	EPDM	*EPDM*
CORNICE *FRAME*	Acciaio sabbiato AISI316L	*Sandblasted steel AISI316L*
VITERIA *SCREWS*	Acciaio inox A2	*Stainless steel A2*

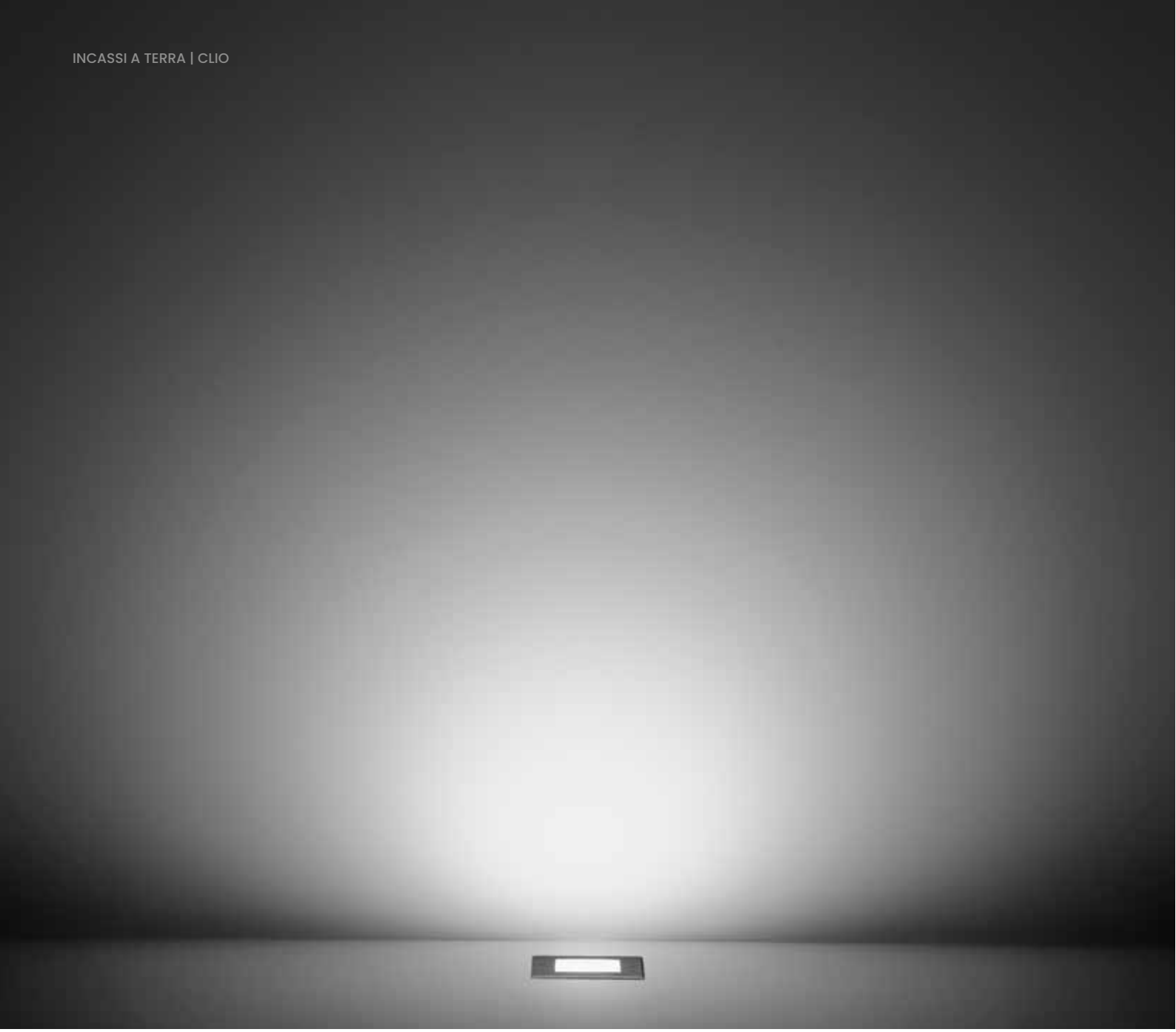

CONFIG. CODICE
CODE CONFIG.

▲ → **H=2700K**
W=3000K
N=4000K

VERSIONE IN TENSIONE
CONSTANT VOLTAGE

5W CON DRIVER REMOTO 24Vdc
5W REMOTE DRIVER 24Vdc

VERSIONE 220-240V
220-240V VERSION

DRIVER INCORPORATO/ ALIMENTAZIONE DIRETTA
BUILT-IN DRIVER/DIRECT AC

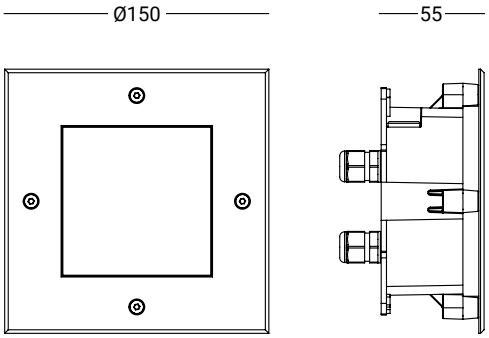

IP67 IK 09 500 kg

INCASSO IN POLIPROPILENE CON GHIERA IN ACCIAIO 24VDC

RECESSED IN POLYPROPYLENE WITH STEEL RING NUT 24VDC

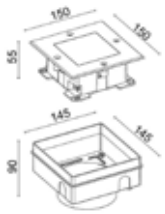

CODICE *CODE*	FASCIO *BEAM*	WATT	SORGENTE *SOURCE*	APPARECCHIO *FIXTURE*	ALIMENTAZIONE *POWER SUPPLY*	CL	IP	IK	CRI
1081R/▲RRCVO99	DIFFUSO/110° *DIFFUSED/110°*	3,5W	500 lm	180 lm	24Vdc	III	67	09	>80

VETRO EXTRACHIARO OPALE TEMPRATO 8 MM - EXTRA CLEAR OPAL TEMPERED GLASS 8 MM

DIMMERABILE - DIMMABLE

CALPESTATBILE 500 KG - WALKABLE 500KG

ACCESSORI

ACCESSORIES

E.TRA.647 1 DRIVER FOR 1-3 LAMPS	ALIMENTATORE PER BOX 12W 24VDC IP65 - ON/OFF DRIVER FOR BOX 12W 24VDC IP65 - ON/OFF	**E.TRA.579** 1 DRIVER FOR 7-20 LAMPS	ALIMENTATORE ON/OFF 100W 24VDC IP67 DRIVER ON/OFF 100W 24VDC IP67
E.TRA.631 1 DRIVER FOR 1-3 LAMPS	ALIMENTATORE ON/OFF 15W 24VDC IP20 DRIVER ON/OFF 15W 24VDC IP20	**E.TRA.633** 1 DRIVER FOR 1-20 LAMPS	ALIMENTATORE DALI 100W 24VDC IP67 DRIVER DALI 100W 24VDC IP67
E.TRA.577 1 DRIVER FOR 1-6 LAMPS	ALIMENTATORE ON/OFF 25W 24VDC IP67 DRIVER ON/OFF 25W 24VDC IP67		

INCASSO IN POLIPROPILENE CON GHIERA IN ACCIAIO
LED DIRECT AC

RECESSED IN POLYPROPYLENE WITH STEEL RING NUT
LED DIRECT AC

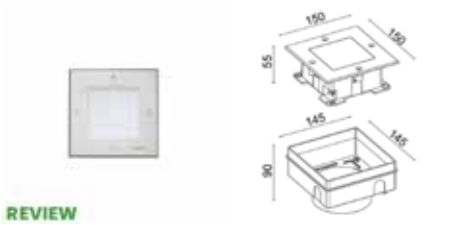

CODICE *CODE*	FASCIO *BEAM*	WATT	SORGENTE *SOURCE*	APPARECCHIO *FIXTURE*	ALIMENTAZIONE *POWER SUPPLY*	CL	IP	IK	CRI
1081R/WRACVO99	DIFFUSO/110° *DIFFUSED/110°*	5W	500 lm	180 lm	220-240Vac 50/60Hz	II	67	09	>80

VETRO EXTRACHIARO OPALE TEMPRATO 8 MM - EXTRA CLEAR OPAL TEMPERED GLASS 8 MM

DIMMERABILE IN TAGLIO DI FASE - PHASE CUT DIMMABLE

CALPESTATBILE 500 KG - WALKABLE 500KG

INCASSO IN POLIPROPILENE CON GHIERA IN ACCIAIO
DRIVER INCORPORATO

RECESSED IN POLYPROPYLENE WITH STEEL RING NUT
BUILT-IN DRIVER

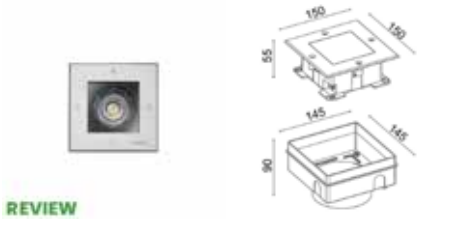

CODICE *CODE*	FASCIO *BEAM*	WATT	SORGENTE *SOURCE*	APPARECCHIO *FIXTURE*	ALIMENTAZIONE *POWER SUPPLY*	CL	IP	IK	CRI
1081R/▲C20NB99	STRETTO/12° *NARROW/12°*	5W	530 lm	480 lm	220-240Vac 50/60Hz	II	67	09	>80
1081R/▲C20MB99	MEDIO/26° *MEDIUM/26°*	5W	530 lm	470 lm	220-240Vac 50/60Hz	II	67	09	>80
1081R/▲C20WB99	LARGO/52° *WIDE/52°*	5W	530 lm	455 lm	220-240Vac 50/60Hz	II	67	09	>80

VETRO EXTRACHIARO TRASPARENTE TEMPRATO 8 MM - EXTRA CLEAR TRANSPARENT TEMPERED GLASS 8 MM

ON/OFF

CALPESTATBILE 500 KG - WALKABLE 500KG

ACCESSORI

ACCESSORIES

E.TRA.581	LIMITATORE DI SOVRATENSIONE CL II - IP67 SURGE PROTECTOR CL II - IP67

ACCESSORI
ACCESSORIES

ALIMENTATORI 24Vdc
DRIVER 24Vdc

E.TRA.577
1 Driver for 1-6 Lamps

Alimentatore ON/OFF 25W 24Vdc IP67
Driver ON/OFF 25W 24Vdc IP67
L 148 x W 40 x H 32

E.TRA.579
1 Driver for 7-20 Lamps

Alimentatore ON/OFF 100W 24Vdc IP67
Driver ON/OFF 100W 24Vdc IP67
L 140 x W 63 x H 32

E.TRA.631
1 Driver for 1-3 Lamps

Alimentatore ON/OFF 15W 24Vdc IP20
Driver ON/OFF 15W 24Vdc IP20
L 106 x W 33 x H 22

E.TRA.633
1 Driver for 1-20 Lamps

Alimentatore DALI 100W 24Vdc IP67
Driver DALI 100W 24Vdc IP67
L 175 x W 63 x H 36

E.TRA.647
1 Driver for 1-3 Lamps

Alimentatore per Box 12W 24Vdc IP65 - ON/OFF
Driver for Box 12W 24Vdc IP65 - ON/OFF
L 57 x W 40 x H 26

PROTEZIONE ALLE SOVRATENSIONI
SURGE PROTECTOR

E.TRA.581

Limitatore di sovratensione CL II - IP67
Surge protector CL II - IP67
L 37 x W 30 x H 30